Przekrój poprzeczny A–A

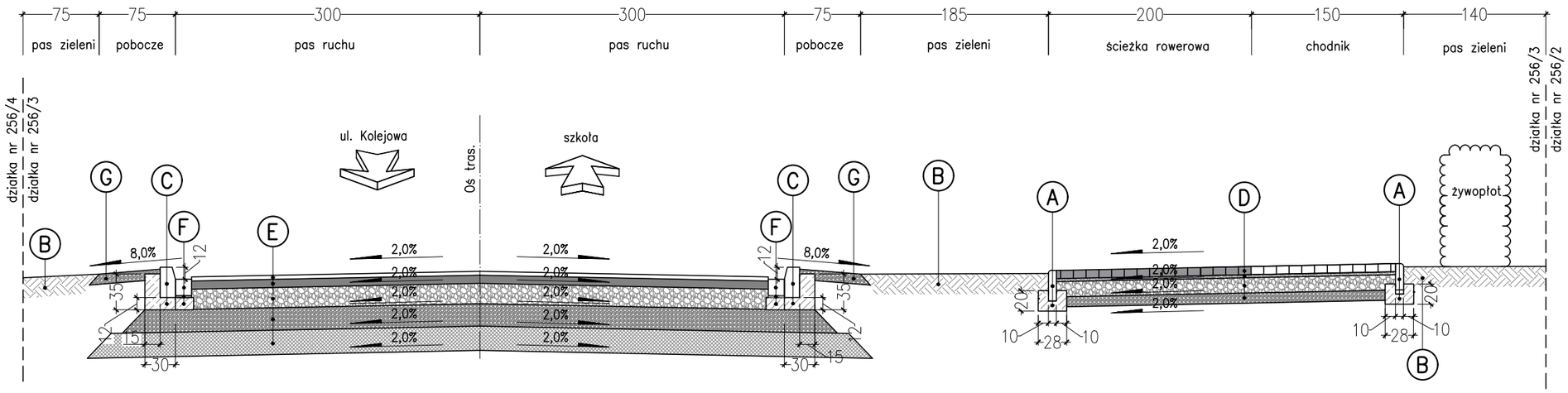

Przekrój poprzeczny B–B

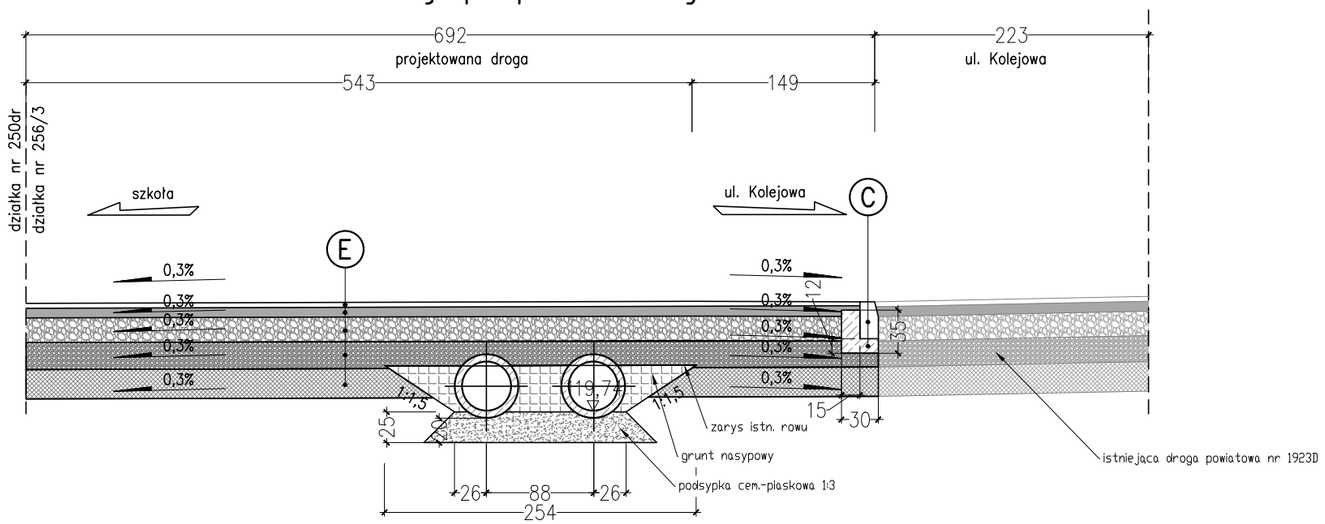

Przekrój poprzeczny E–E

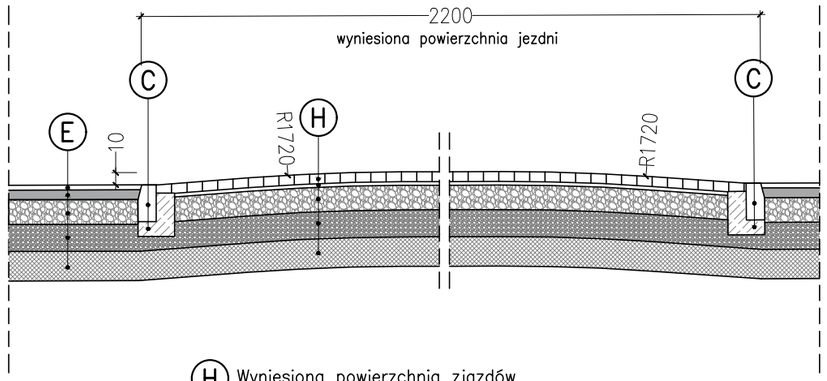

(A) Obrzeże betonowe

30,0cm	Obrzeże betonowe 8x30x100 cm
10,0cm	Ława betonowa C12/15 z oporem

(B) Tereny zielone

20,0cm	Humus obsiany trawą

(C) Krawężnik betonowy

30,0cm	Krawężnik betonowy 15x30x100 cm
12,0cm	Ława betonowa C12/15 z oporem

(D) Chodnik/ścieżka rowerowa

8,0cm	Kostka betonowa typu Behaton bezfazowa (szara na chodniku, czerwona na ścieżce rowerowej)
3,0cm	Podsypka cementowo–piaskowa 1:3
15,0cm	Podbudowa z kruszywa łamanego o ciągłym uziarnieniu 0/31,5 mm (C90/3) stabilizowanego mechanicznie
10,0cm	Warstwa mrozoochronna z gruntu niewysadzinowego o CBR>25%

(E) Jezdnia

4,0cm	Warstwa ścieralna z betonu asfaltowego 0/11 mm (AC 11S), lepiszcze 50/70
8,0cm	Warstwa wiążąca z betonu asfaltowego 0/16 mm (AC 16W), lepiszcze 35/50
20,0cm	Podbudowa z kruszywa łamanego o ciągłym uziarnieniu 0/31,5 mm (C90/3) stabilizowanego mechanicznie
22,0cm	Warstwa mrozoochronna z gruntu niewysadzinowego o CBR≥25%
24,0cm	Warstwa ulepszonego podłoża z gruntu stab. spoiwem hydraulicznym

(F) Rolka z kostki bet. 16x16x16 cm

16,0cm	Kostka betonowa 16x16x16 cm
3,0cm	Podsypka cementowo–piaskowa 1:3
10,0cm	Ława betonowa C12/15

(G) Pobocze

10,0cm	Pobocze gruntowe

(H) Wyniesiona powierzchnia zjazdów

8,0cm	Kostka betonowa typu Behaton z fazami czerwona (lub grafitowa – oznakowanie poziome)
3,0cm	Podsypka cementowo–piaskowa 1:3
20,0cm	Podbudowa z kruszywa łamanego o ciągłym uziarnieniu 0/31,5 mm (C90/3) stabilizowanego mechanicznie
22,0cm	Warstwa mrozoochronna z gruntu niewysadzinowego o CBR≥25%
24,0cm	Warstwa ulepszonego podłoża z gruntu stab. spoiwem hydraulicznym

Kątna 24e
55-093 Kiełczów
DROGTIM

temat:
Projekt budowy drogi przy nowej szkole w Dobrzykowicach (dz. nr 254/1, 256/3, 255w)

inwestor:
GMINA CZERNICA, ul. Kolejowa 3, 55-003 Czernica

branża drogowa

projektant: mgr inż. Adam Pawłucki	nr uprawnień: 264/DOŚ/13 do projektowania b/o w spec. drogowej	podpis:
sprawdzający: mgr inż. Paweł Hawrysz	nr uprawnień: 241/DOŚ/11 do projektowania b/o w spec. drogowej	podpis:
asystent: mgr inż. Michał Szpyt	nr uprawnień: -	podpis:

stadium: Projekt wykonawczy	branża: drogowa

temat rysunku:
Przekroje konstrukcyjne drogi

data: 04.2017	skala: 1:50
zmiana: A	nr rysunku: D-02