OSADNIKI WIELOLEJOWE – STAN ISTNIEJĄCY

A–A
1:100

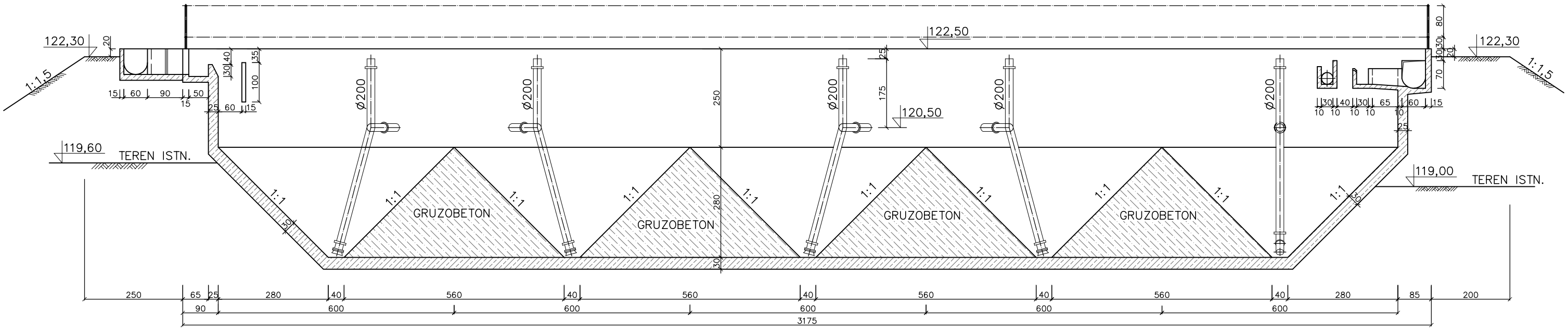

B–B
1:100

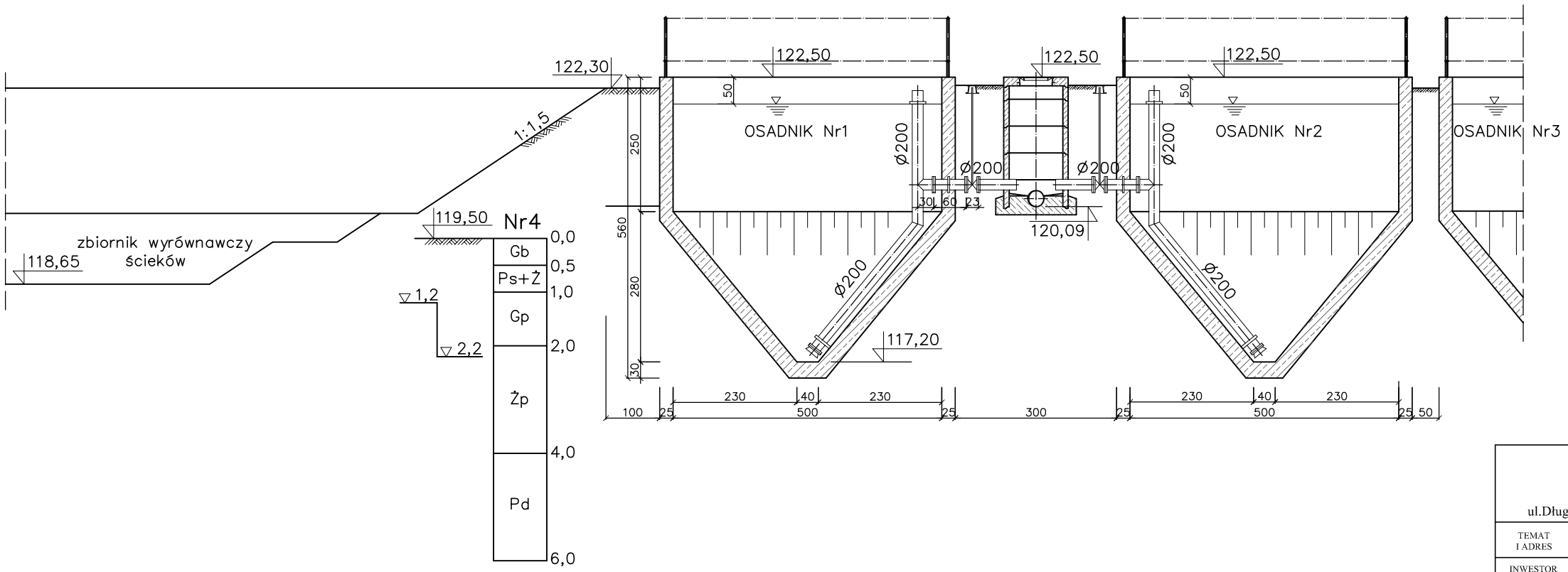

Biuro Projektowe KANWOD Wartalscy S.C.						
Andrzej Wartalski, Jerzy Wartalski ul.Długa 4A, 55-220 Miłoszyce, tel./fax 71 318-46-26, e-mail:jerzywartalski@neostrada.pl						
TEMAT I ADRES	KONCEPCJA PRZESYŁU ŚCIEKÓW SANITARNYCH Z GMINY CZERNICA DO KANALIZACJI MPWiK WE WROCŁAWIU					STADIUM KONCEPCJA
INWESTOR	GMINA CZERNICA					NR PROJEKTU
	IMIĘ I NAZWISKO	DATA	NR UPRAWNIEŃ	BRANŻA	PODPIS	
PROJEKTANT	dr inż. Jerzy Wartalski	09.2012r.	287/88/UW	technologia		NR RYS. 11
PROJEKTANT	mgr inż. Joanna Błońska	09.2012r.	244/94/UW	technologia		
PROJEKTANT	mgr inż. Andrzej Pisarski	09.2012r.	27/79/WBPP	konstrukcja		
TREŚĆ RYSUNKU	OSADNIKI WIELOLEJOWE - STAN ISTNIEJĄCY PRZEKROJE A-A i B-B					SKALA 1:100